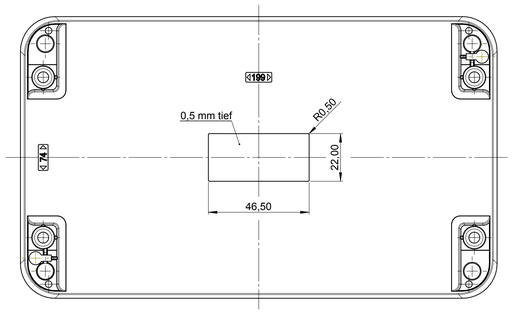

Obererteil Innenansicht
Top part inside view

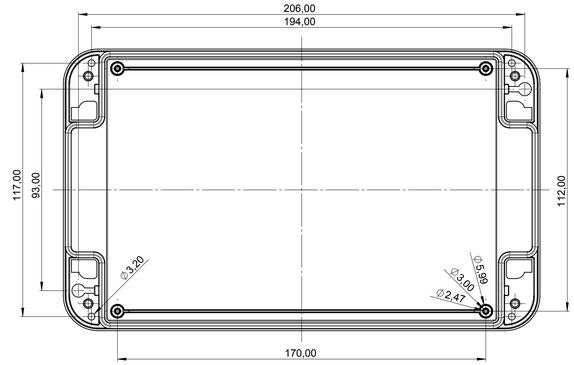

Platine Oberteil
PCB top part

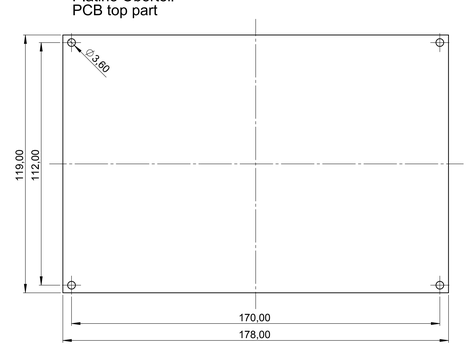

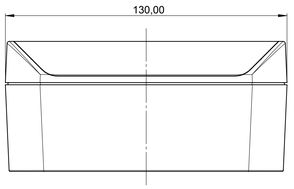

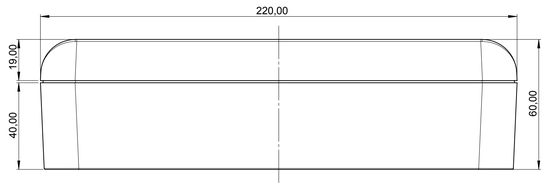

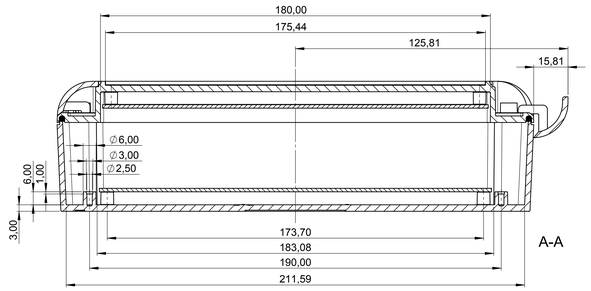

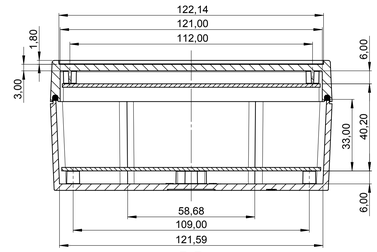

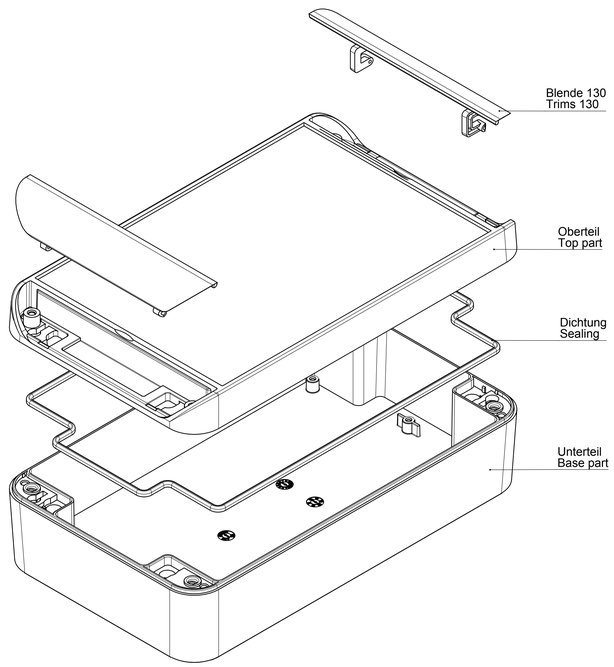

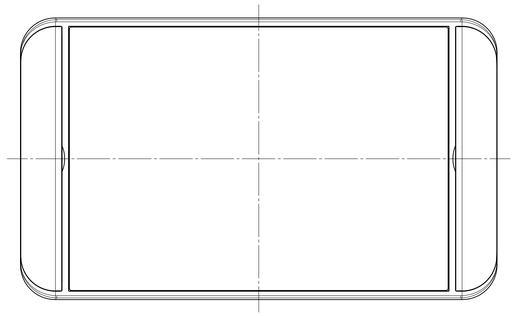

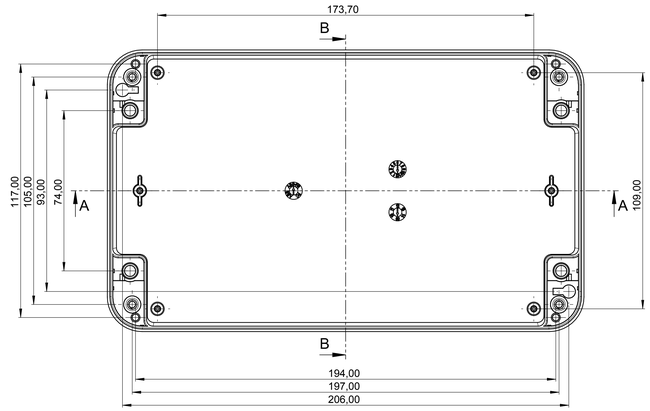

Unterteil Innenansicht
Base part inside view

Platine Unterteil
PCB base part

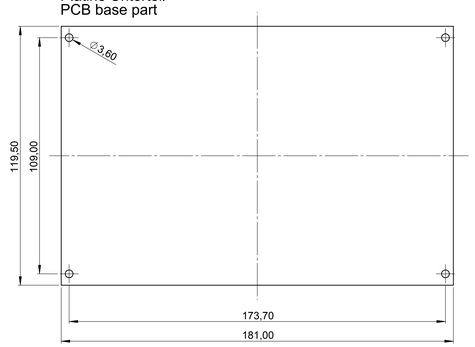

Folientastatur
Membrane keyboard

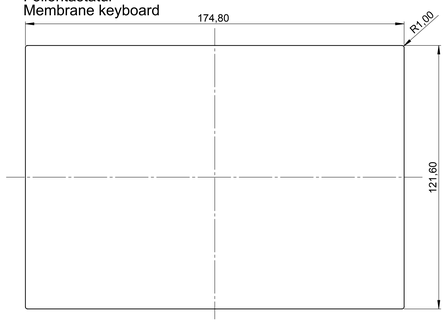

Informationskopie wird nicht aktualisiert Copy for Information will not be updated	Erst. am: 08.11.2011 Erst. von: Hasselb Freig. am: Freig. von: Revision: 02	Toleranzen: DIN 16742 TG 6 Volumen:	Status: ÄNDERUNG Zeichnungsart: KUNDE DIN 6 Teil 2
Technische Änderungen vorbehalten. Irrtümer oder Druckfehler begründen keinen Anspruch auf Schadensersatz. Verbindliche Einsendetäte direkt mit dem aktuellen Produkt abstimmen. Subject to technical modification without prior notice. Typographical and other errors do not justify any claim for damages. All dimensions should be verified using an actual moulded part. Sous reserve de modifications techniques. Toute erreur ou faute d'impression ne justifie aucune demande d'indemnisation. Nous prions les clients de vérifier les dimensions des composants avec les pièces avant le montage.	This document contains proprietary information of OKW Gehäusesysteme GmbH and is tendered subject to the conditions that the information be retained in confidence nor be reproduced or copied and not be used or incorporated in any product.		
	OKW GEHÄUSE SYSTEME	SMART-BOX 130 130 x 220 x 60 C6013221	M 1:1
		Für dieses Dokument behalten wir uns alle Urheberrechte vor. Es darf auch auszugsweise weder vervielfältigt noch Dritten in irgendeiner Form zugänglich gemacht werden.	Dateiname: 00013279