FA SERIES　ユニットケース　タイプB

RoHS 対応品　19INCH JIS　販売単位 1個

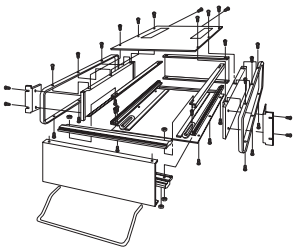

特徴

- 19インチユニットケースでJISC6010-2に準拠しています。
- 構成部品にアルミニウム押出形材、鉄板等を用い「ブルーイッシュグリーン」レザートーン塗装仕上を標準としています。
- 工場、研究所など幅広い分野でご利用いただける計測器スタイルのユニットケースです。
- 内部はフレーム構造になっていますので、自由に構造設定をしていただくことができます。
- 本ユニットはデスクトップとしてお使いいただくこともでき、その場合にはケース左右のラックマウントブラケットを用いる必要がありません。
- ケースを傾けてパネル部の操作をしやすくさせることのできるチルトスタンドが付属されています。

⚠注意

- 19インチラックへ取り付けるには、別売の化粧ビス（PBOシリーズ）が必要です。

構成内容

照番	名称	個数	材質	色・外装処理
1	上カバー	1	鋼板 t1.0　パンチングメタル t0.8	「ブルーイッシュグリーン」9.0BG3.5/4.0レザートーン塗装
2	下カバー	1	鋼板 t0.8/t2.3	
3	側板	2	鋼板 t1.0	
4	Wフレーム	2	アルミ押出形材	B2アルマイト
5	本体フレーム	4		
6	サイドアングル	2		
7	ラックマウントアングル	2		
8	フロントパネル	1	アルミ板 t1.5	B2アルマイト
9	リヤパネル	1		生地（片面ビニールコート）
10	スタンド	1	軟鋼線材 φ6	ニッケルクロムめっき
11	後板ホック	2	黄銅 φ10	

※　一部のパーツ及びねじ類を省略しています。　　付属品　無

機種内容

在庫区分	型番※1	外形寸法（mm）			詳細寸法（mm）		取付規格	質量（kg）
		W_0	H_0	D_0	H_1	H_2		
在庫品	FA-1045N	480	99	451	50	–	JIS	5.4
	FA-1545N		149		100			6.2
	FA-2045N		199		50	50		7.0

※1 型番末尾にNが付かない機種の在庫品も同仕様になります。但し、サイドアングルとフロントパネルの外装処理のみヘアラインB2アルマイトの仕様になります。

外観寸法図
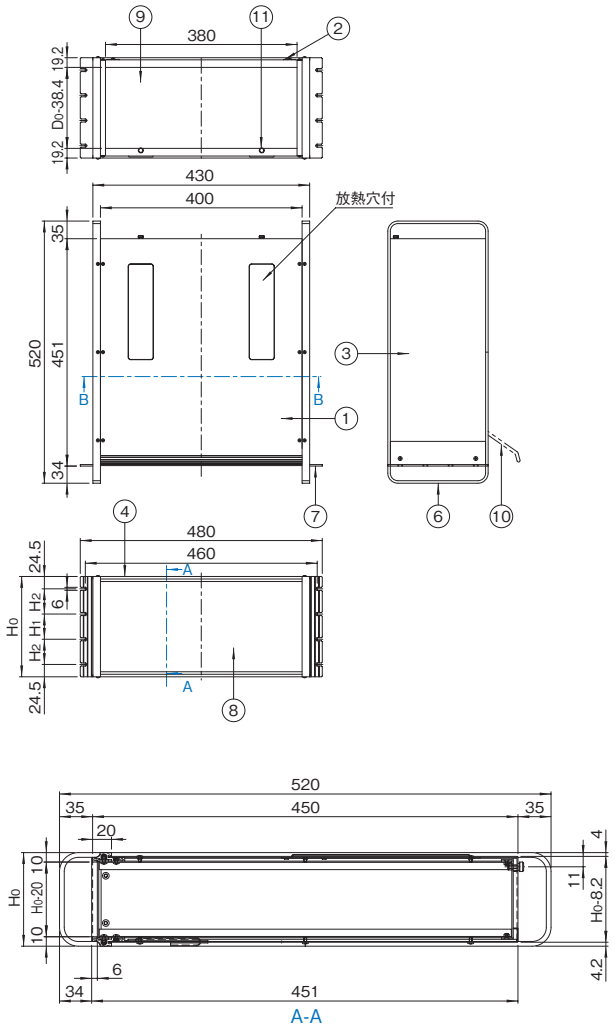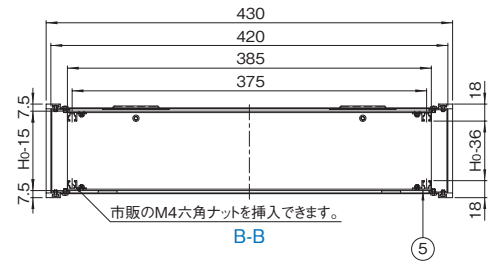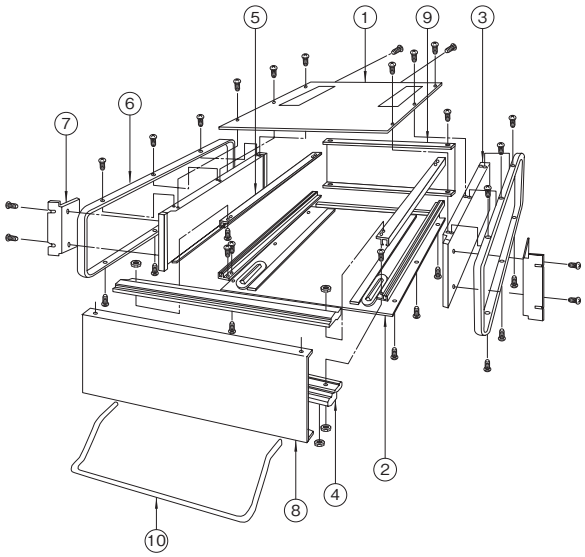
単位 mm