変更 REVISIONS			
回数 REV. MARK	日付 DATE	記事 CONTENTS	変更者 REVISED BY

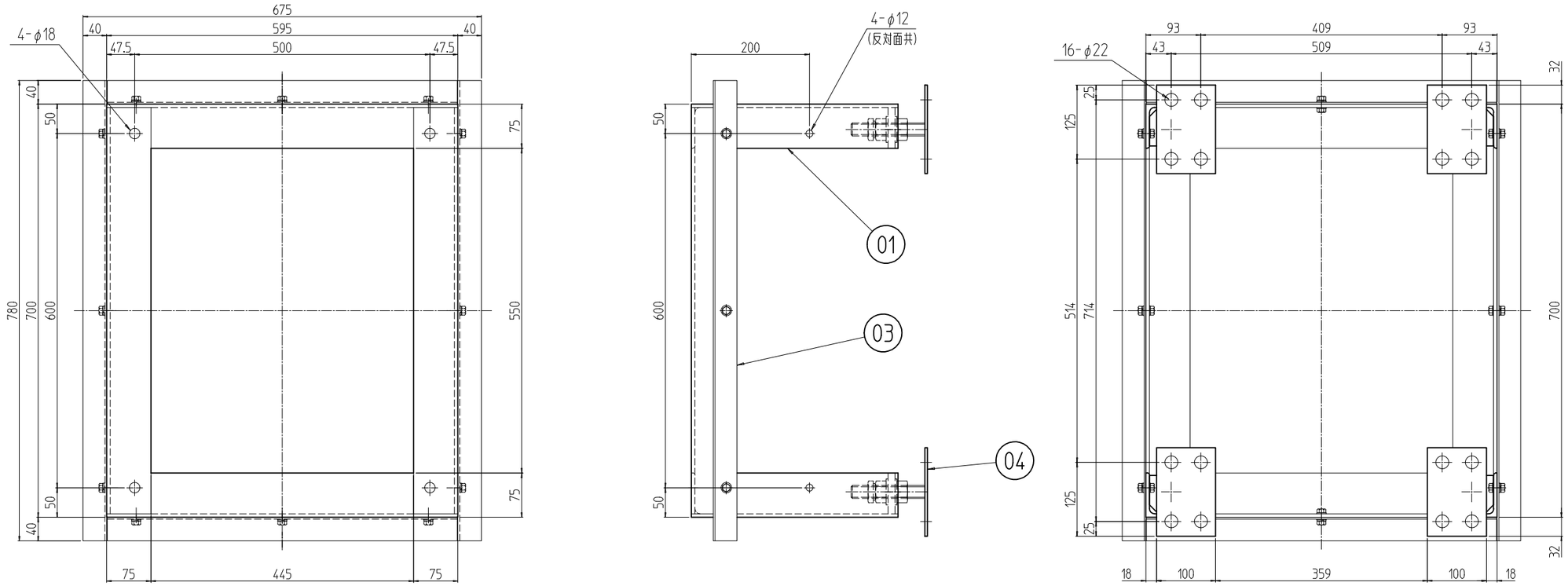

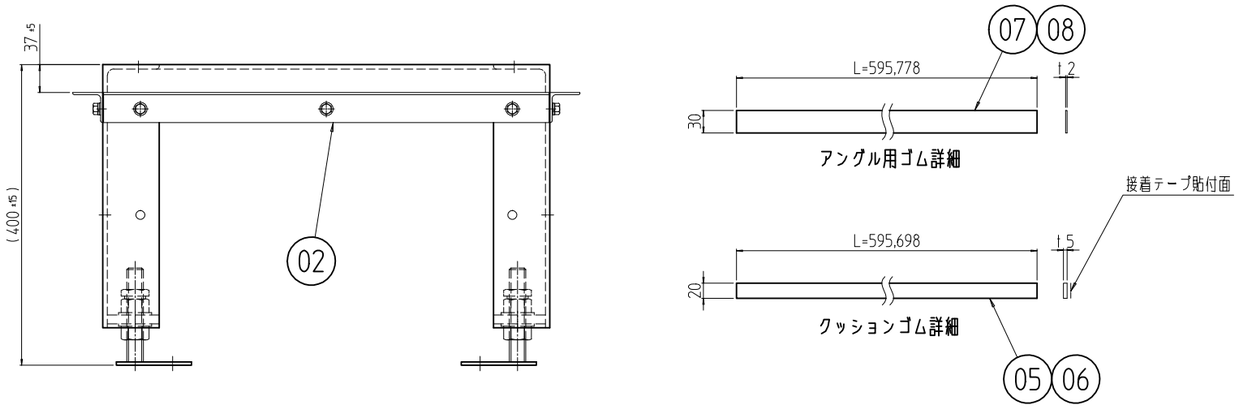

個数 QUANTITY	No.	図番 DRAWING No.	部品名 PART NAME	材質 MATERIAL	仕上 FINISH
2	08		アングル用ゴム 780	ネオプレンゴム t2.0x30	「ブラック」
2	07		アングル用ゴム 600		
2	06		クッションゴム 700	CR系ゴムスポンジ C-4305 t5.0	「ブラック」片面接着テープ貼付
2	05		クッションゴム 600		
4	04		C-2 ベース	鋼板 t4.5 長ねじボルトM22x125L	「黒」カチオン電着塗装
2	03		アングル D700	等辺山形鋼 t3x40x40	「ブラック」N1.0塗装
2	02		アングル W600		
1	01		SSOレベラ付鋼材架台 604070	等辺山形鋼t6x75x75 厚鉄板 t12	

SSO-604070CBL	型式 MODEL	単位 UNIT mm	設計 DESIGNED	検図 CHECKED	承認 APPROVED
		尺度 SCALE 1 : 8			

出図

SETTSU 摂津金属工業株式会社

図名 TITLE	外観寸法
品名 NAME	SSO架台
型式 MODEL	SSO-604070CBL
図番 DRAWING No.	SSO-550511