変更 REVISIONS			
回数 REV. MARK	日付 DATE	記事 CONTENTS	変更者 REVISED BY

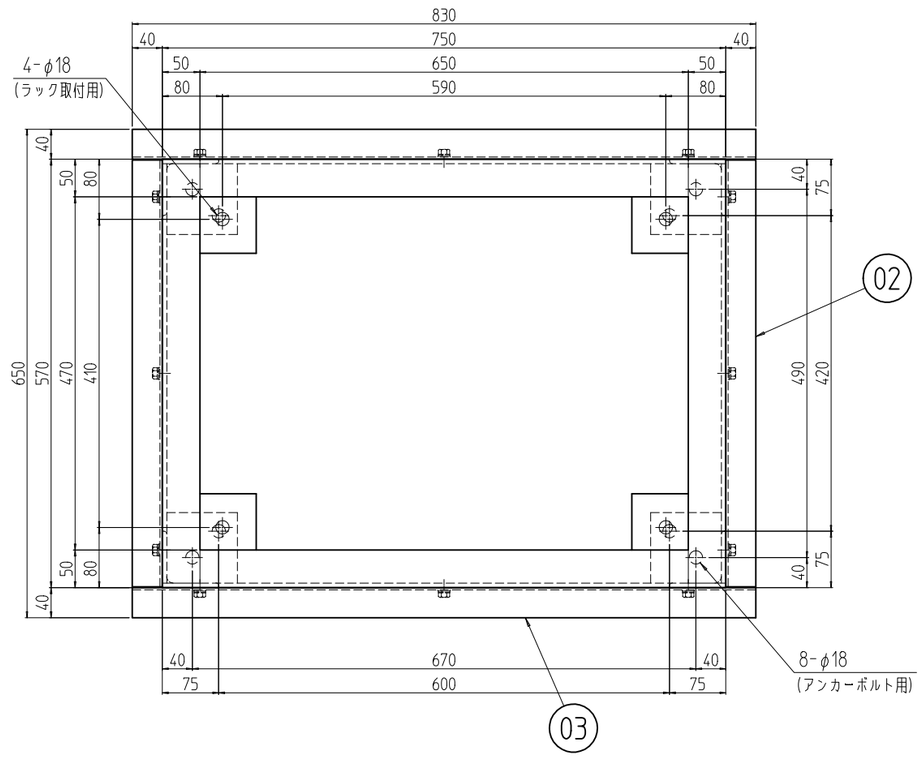

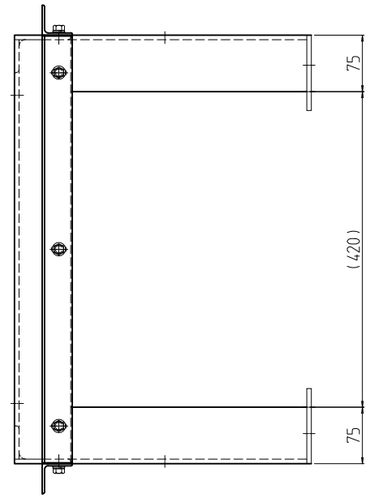

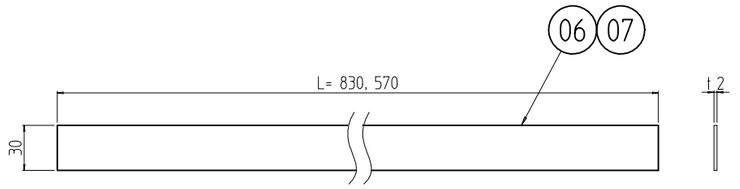

アングル用ゴム詳細 (1 : 4)

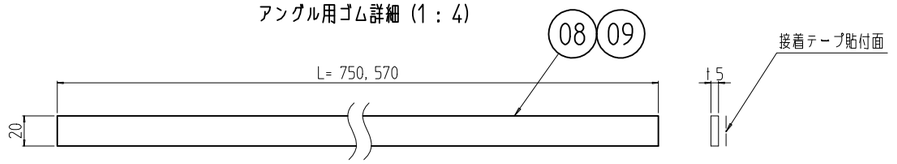

クッションゴム詳細 (1 : 4)

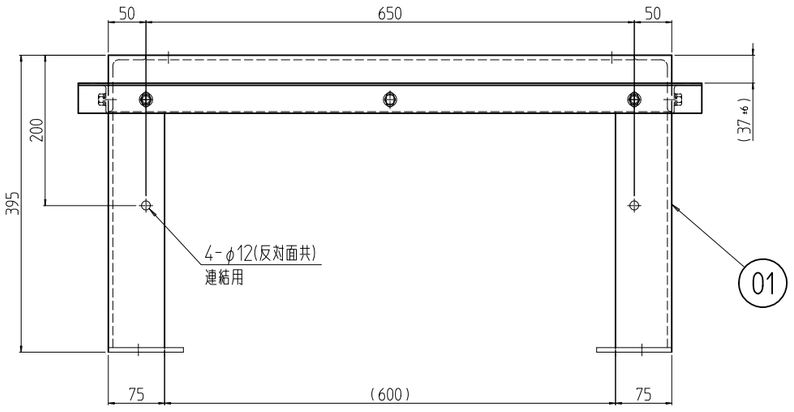

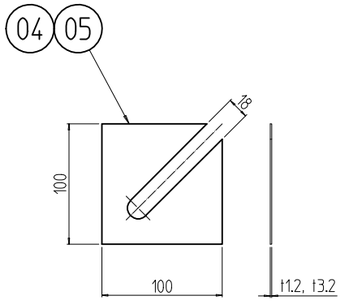

架台用ライナー詳細 (1 : 5)

個数 QUANTITY	No.	図番 DRAWING No.	部品名 PART NAME	材質 MATERIAL	仕上 FINISH
2	09		クッションゴム 750	CR系ゴムスポンジ C-4305 t5.0	「ブラック」片面接着テープ貼付
2	08		クッションゴム 570		
2	07		アングル用ゴム 830	ネオプレンゴム t2.0x30	「ブラック」
2	06		アングル用ゴム 570		
8	05		架台用ライナー3.2	鋼板 t3.2	「ブラック」N1.0塗装
8	04		架台用ライナー1.2	鋼板 t1.2	
2	03		アングル D750	等辺山形鋼 t3x40x40	
2	02		アングル W570		
1	01		FDO鋼材架台574075	不等辺山形鋼 t6x75x50 等辺山形鋼 t6x75x75/鋼板 t6.0	

単位 UNIT mm	設計 DESIGNED	検図 CHECKED	承認 APPROVED	図名 TITLE 外観寸法
尺度 SCALE 1 : 8				品名 NAME FDO 鋼材架台
出図				型式 MODEL FDO-574075CB2
SETTSU 摂津金属工業株式会社				図番 DRAWING No. FDO-652411

FDO-574075CB2 型式 MODEL