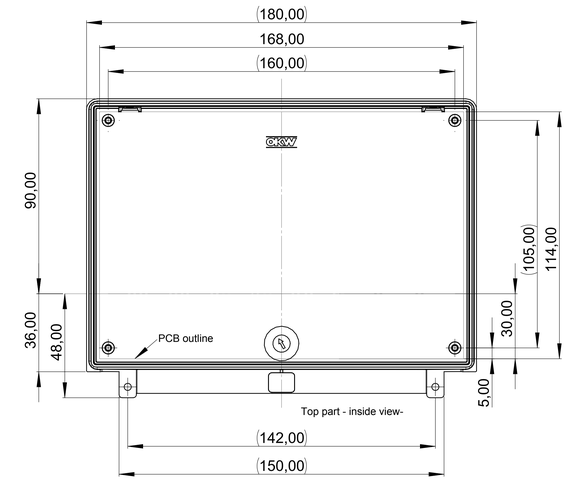

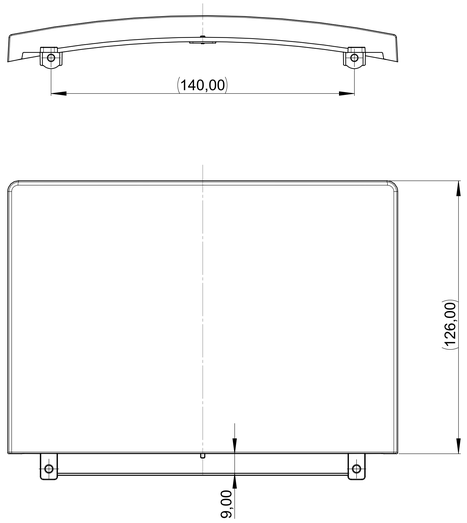

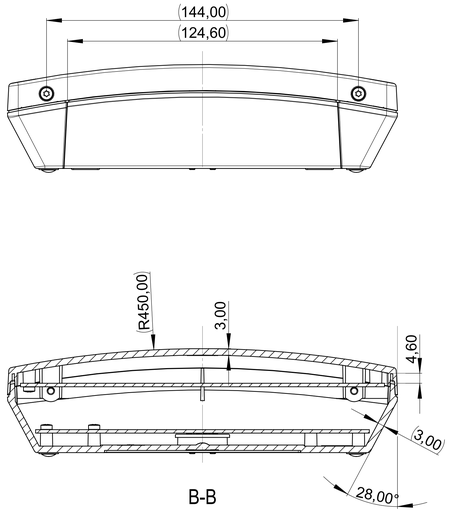

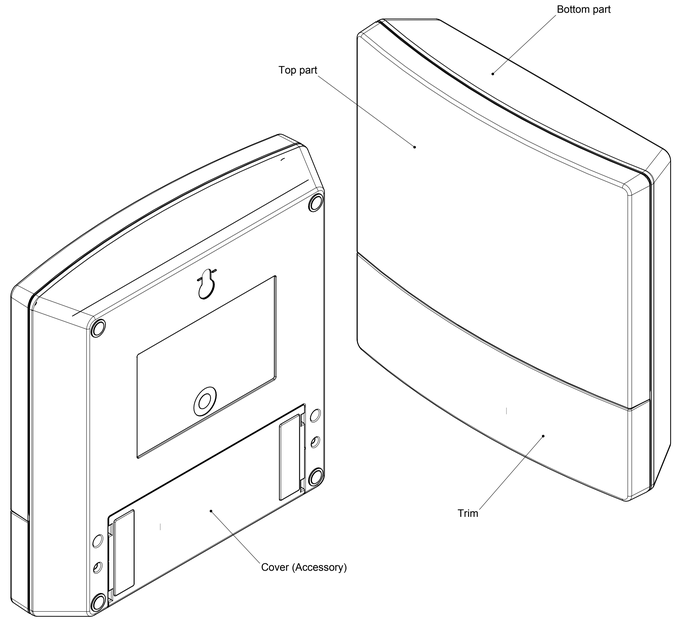

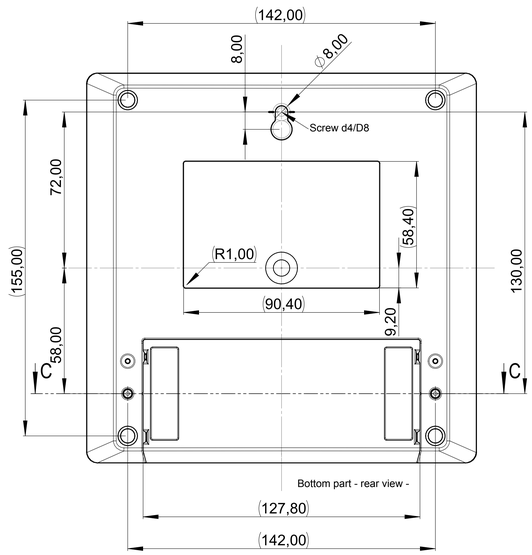

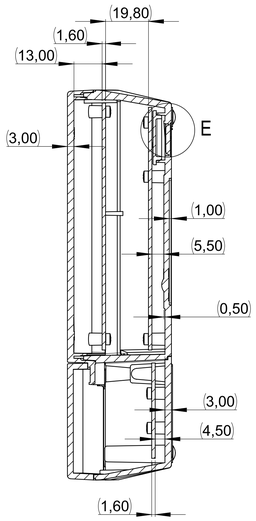

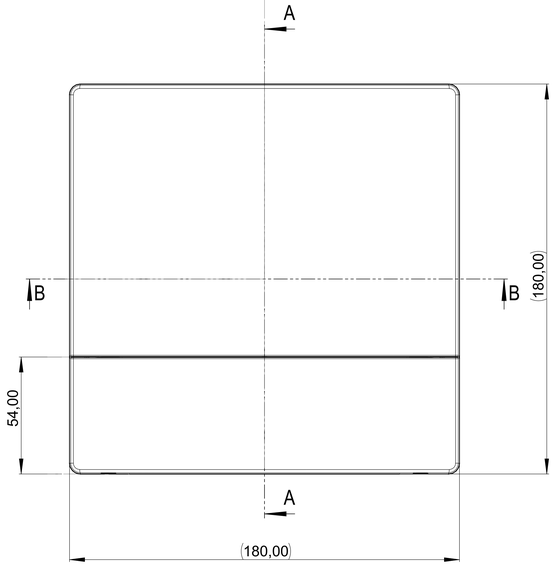

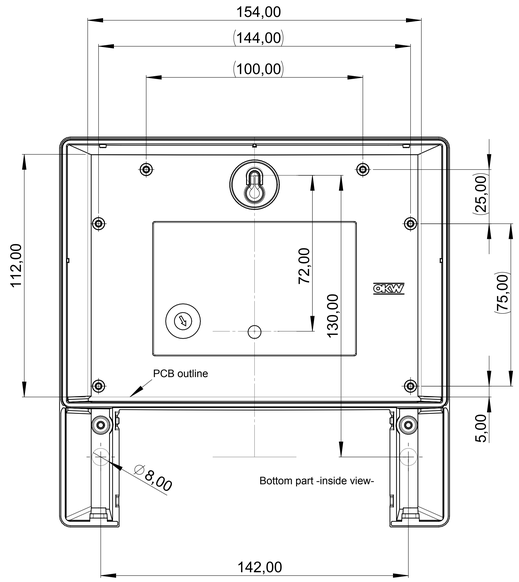

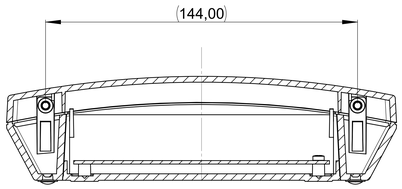

C-C

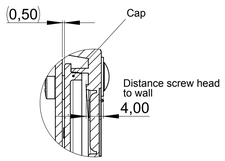

E (2 : 1)

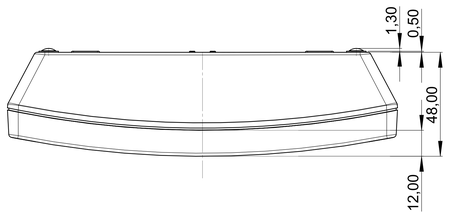

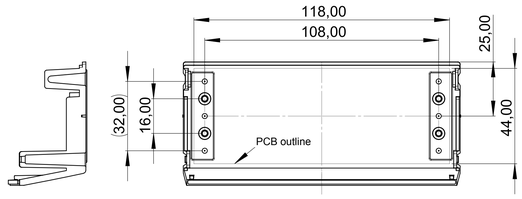

Cover -inside view-

Informationskopie wird nicht aktualisiert Copy for Information will not be updated	Erst. am: 30.07.2013 Erst. von: J. Both Freig. am: Freig. von: Revision: 01	Toleranzen: Volumen:	Status: ENTWICKLUNG Zeichnungsart: KUNDE
Technische Änderungen vorbehalten. Informe sobre Druckfehler und Irrtümer. Die Ware ist nach Montageanleitung oder beurteilte bitte direkt mit dem aktuellen Produkt abstimmen.			DIN 6 Teil 2
Subject to technical modification without prior notice. Typographical and other errors do not justify any claim for damages. All dimensions should be verified using an actual moulded part.		This document contains proprietary information of OKW Gehäusesysteme GmbH and is tendered subject to the conditions that the information be retained in confidence not be reproduced or copied and not be used or incorporated in any product.	
Sous reserve de modifications techniques. Toute erreur ou faute d'impression ne justifie aucune demande d'indemnisation. Nous prions les clients de verifier les dimensions des composants avec les boîtiers avant le montage.	OKW GEHÄUSE SYSTEME	NET-BOX 180 2D Assembly B3218101	M 1:1
		Für dieses Dokument behalten wir uns alle Urheberrechte vor. Es darf auch auszugsweise weder vervielfältigt noch Dritten in irgendeiner Form zugänglich gemacht werden.	Dateiname: 00015143