変更 REVISIONS			
回数 REV. MARK	日付 DATE	記事 CONTENTS	変更者 REVISED BY

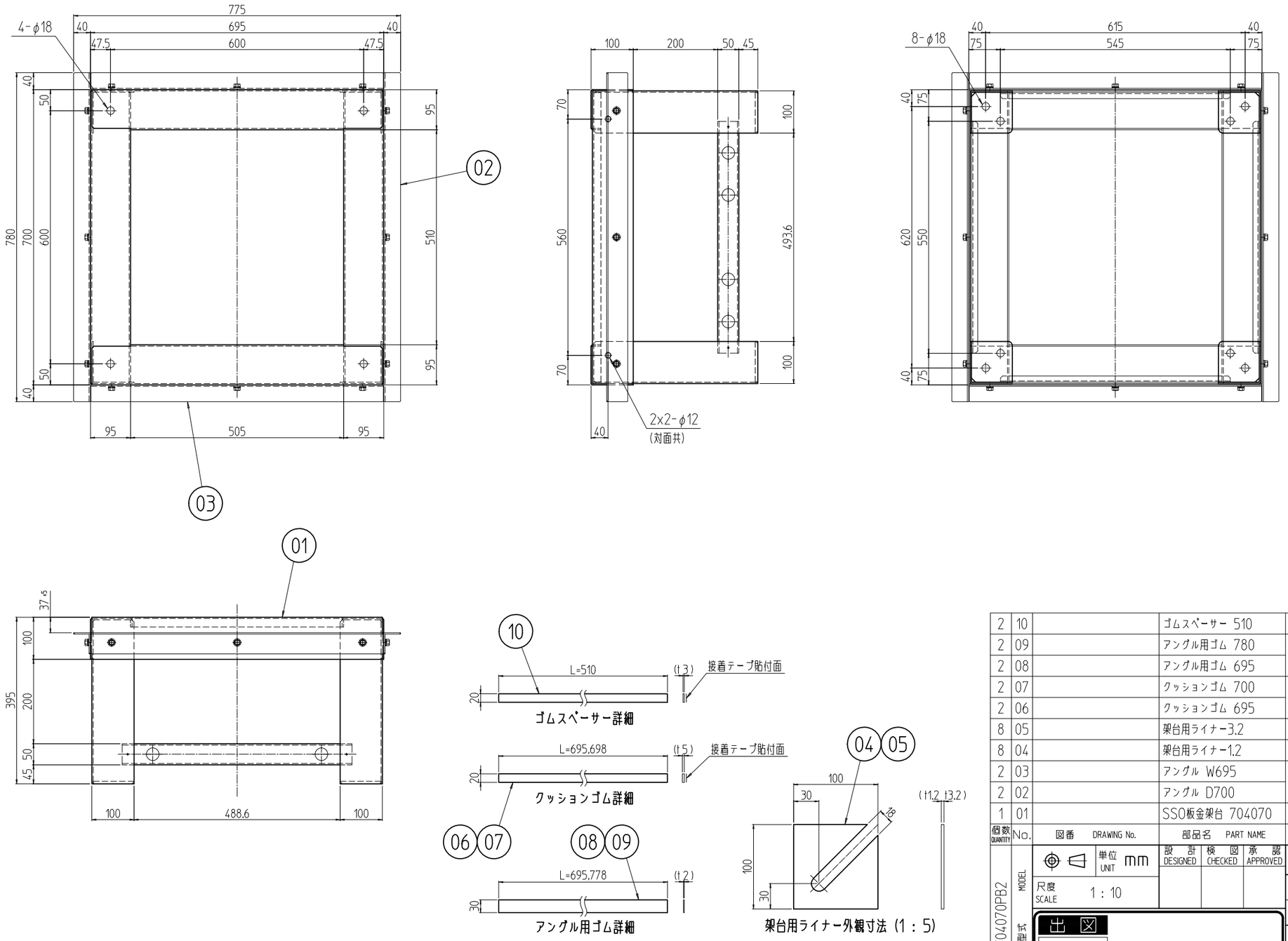

個数 QUANTITY	No.	図番 DRAWING No.	部品名 PART NAME	材質 MATERIAL	仕上 FINISH
2	10		ゴムスペーサー 510	CRゴム65° t3.0	「ブラック」片面接着テープ貼付
2	09		アングル用ゴム 780	ネオプレンゴム t2.0x30	「ブラック」
2	08		アングル用ゴム 695		
2	07		クッションゴム 700	CR系ゴムスポンジC-4305 t5.0	「ブラック」片面接着テープ貼付
2	06		クッションゴム 695		
8	05		架台用ライナー3.2	鋼板 t3.2	「ブラック」メラミン塗装
8	04		架台用ライナー1.2	鋼板 t1.2	
2	03		アングル W695	鋼板 t3.2	
2	02		アングル D700		
1	01		SSO板金架台 704070	鋼板 t3.2/SPHC t6.0	

型式 MODEL: SSO-704070PB2

単位 UNIT: mm

尺度 SCALE: 1 : 10

設計 DESIGNED / 検図 CHECKED / 承認 APPROVED

出図

SETTSU 摂津金属工業株式会社

図名 TITLE	外観寸法
品名 NAME	SSO架台
型式 MODEL	SSO-704070PB2
図番 DRAWING No.	SSO-571511

A3H-B