変更 REVISIONS			
回数 REV. MARK	日付 DATE	記事 CONTENTS	変更者 REVISED BY

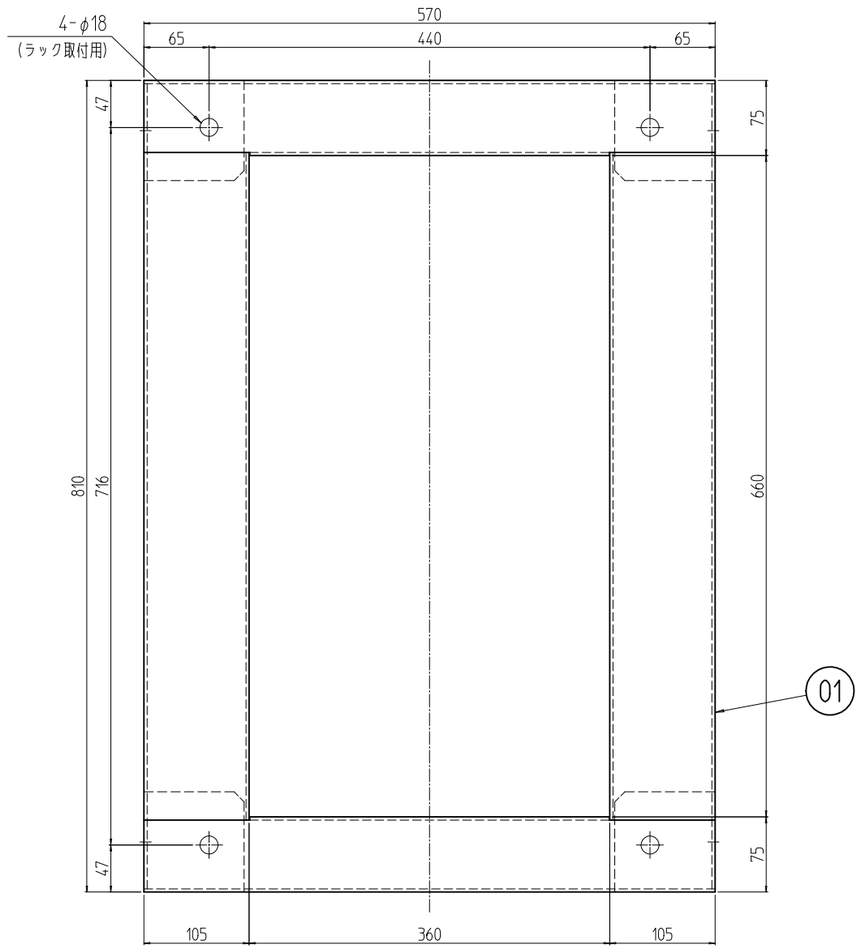

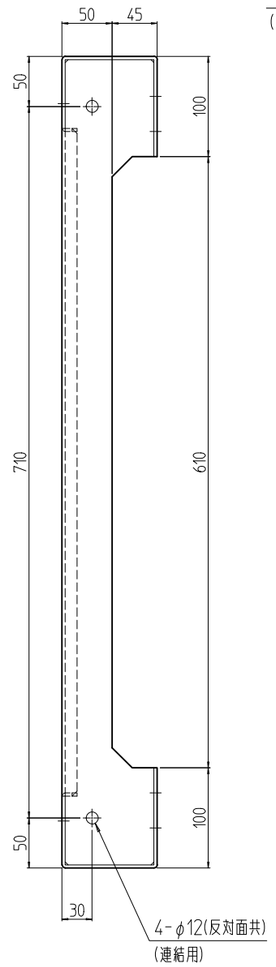

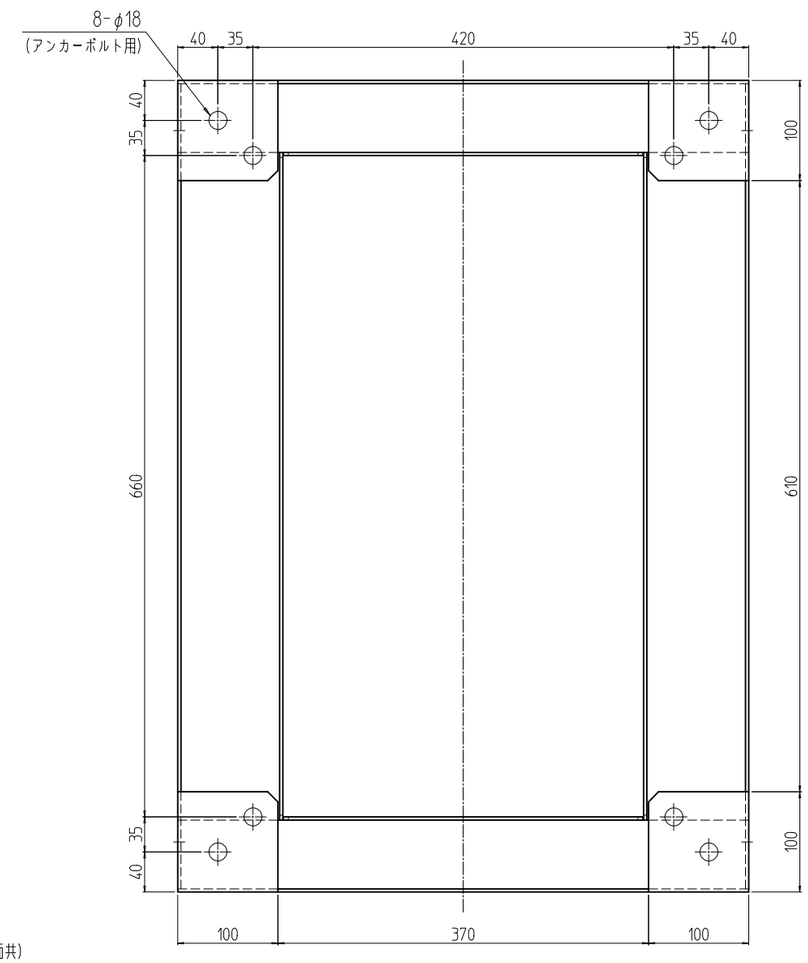

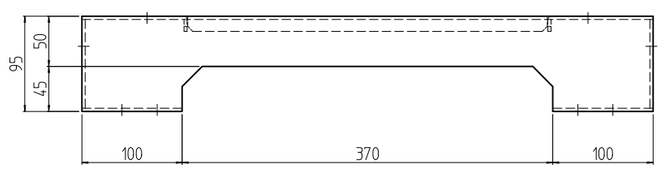

1	01		RKO板金架台571081	鋼板 t3.2	「ブラック」メラミン塗装
個数 QUANTITY	No.	図番 DRAWING No.	部品名 PART NAME	材質 MATERIAL	仕上
RKO-571081PB	MODEL 型式	単位 UNIT mm / 尺度 SCALE 1 : 6	設計 DESIGNED / 検図 CHECKED / 承認 APPROVED	図名 TITLE	外観寸法
				品名 NAME	RKO 板金架台
				型式 MODEL	RKO-571081PB
		SETTSU 摂津金属工業株式会社		図番 DRAWING No.	RKNO-131511