変更 REVISIONS			
回数 REV. MARK	日付 DATE	記事 CONTENTS	変更者 REVISED BY

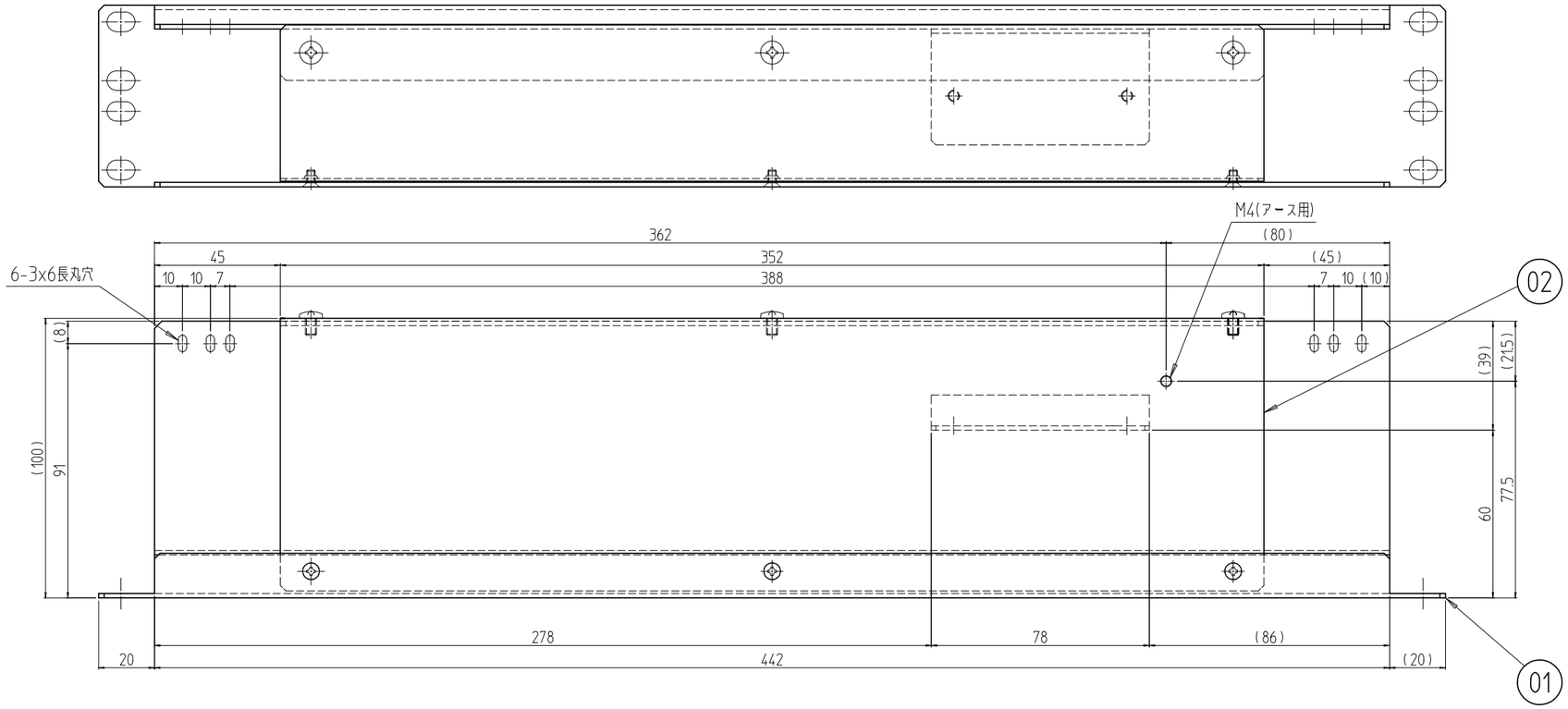

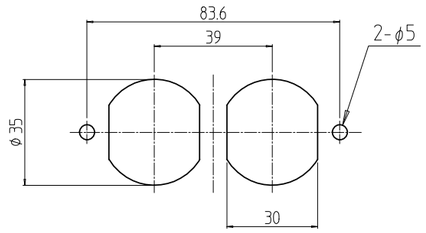

A部詳細 (1 : 2)
2箇所

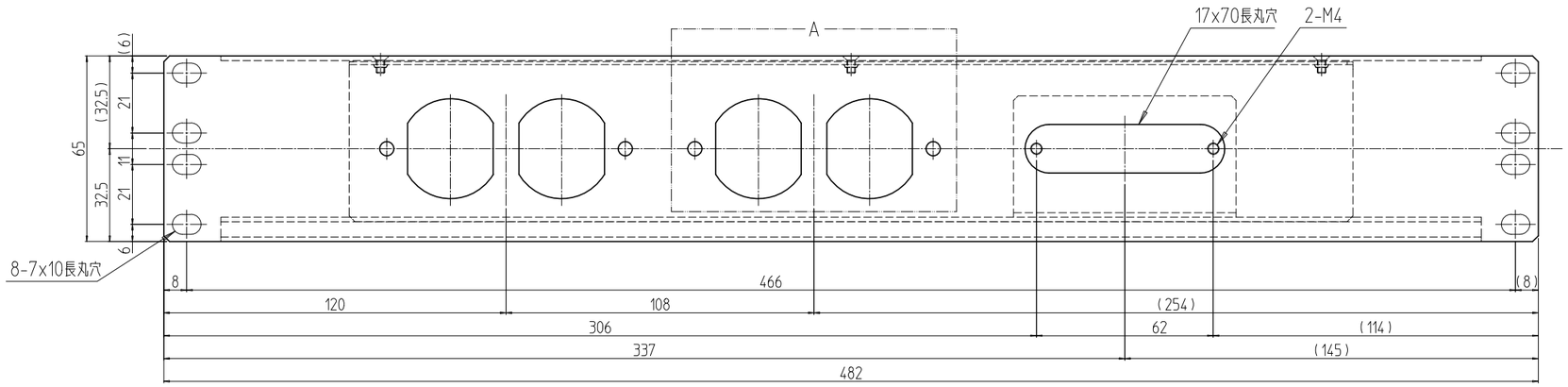

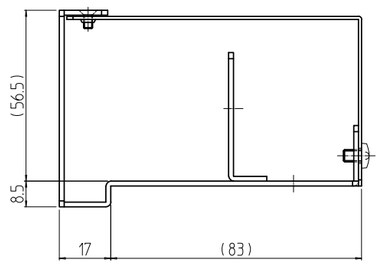

個数 QUANTITY	No.	図番 DRAWING No.	部品名 PART NAME	材質 MATERIAL	仕上 FINISH
1	02		ブレーカパネル 1.5U上カバー	SECC t1.0	「ホワイトグレイ」7.5Y7.4/0.8(3B)メラミン塗装
1	01		ブレーカパネル 1.5U本体ASSY	SECC t1.6	

型式 MODEL	BSP2-1.5U10-A9	単位 UNIT mm	設計 DESIGNED	図名 TITLE 外観寸法
		尺度 SCALE 1 : 2	検図 CHECKED	品名 NAME ブレーカパネル 1.5U
		出図	承認 APPROVED	型式 MODEL BSP2-1.5U10-A9
		IDEAL 摂津金属工業株式会社		図番 DRAWING No. BSP2-030102