変更 REVISIONS			
回数 REV. MARK	日付 DATE	記事 CONTENTS	変更者 REVISED BY

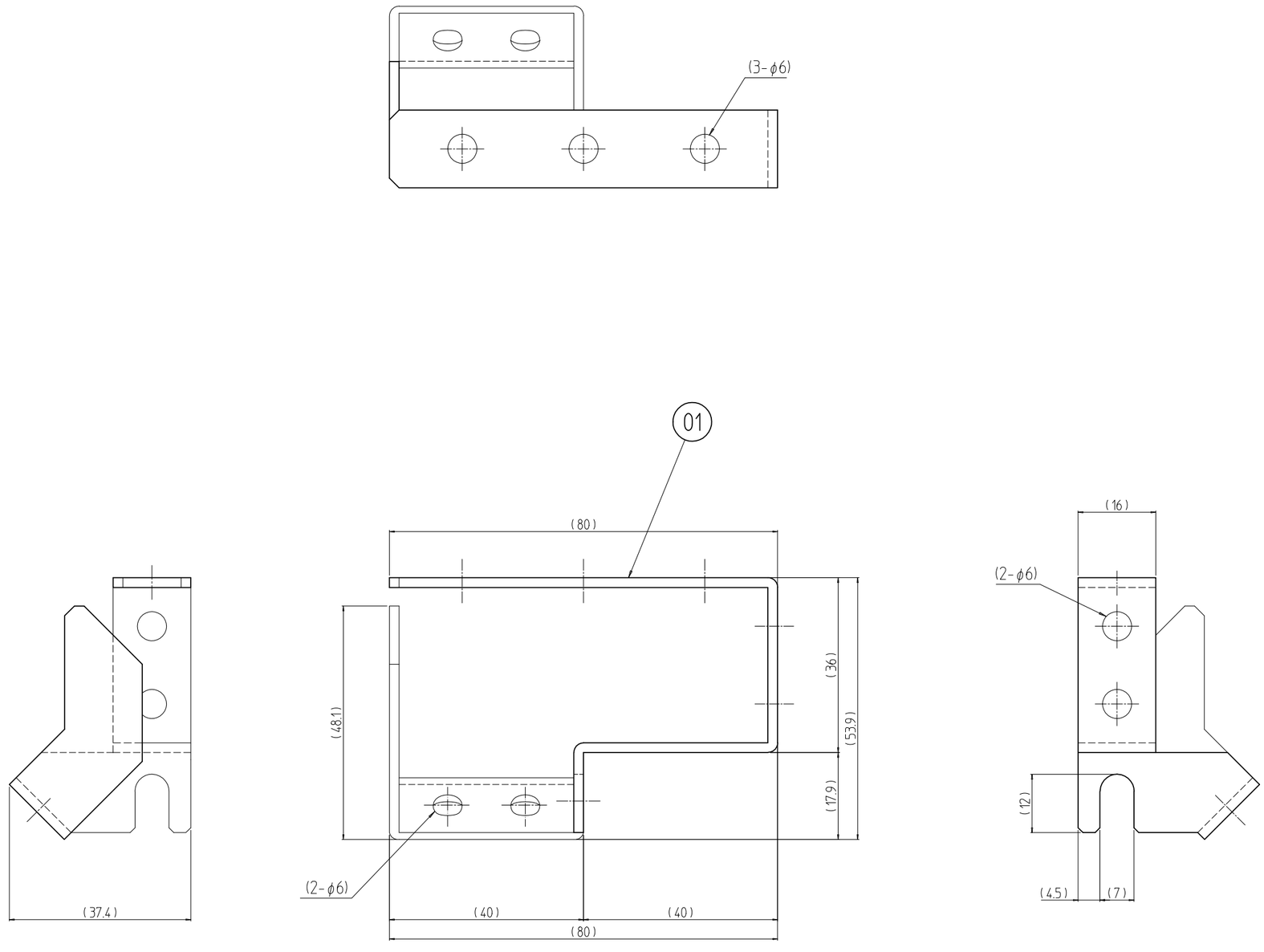

注1. 図中の寸法は板金の寸法を示す。
樹脂コーティングの厚さは約 0.5 mm。
(例：φ6 穴は 約φ5 になる。)

5	01		ケーブルホルダー 5581L	SEHC t2.0	「ブラック」樹脂コーティング
個数 QUANTITY	No.	図番 DRAWING No.	部品名 PART NAME	材質 MATERIAL	仕上 FINISH
NPCH-5581L-F0	MODEL 型式	単位 UNIT mm	設計 DESIGNED / 検図 CHECKED / 承認 APPROVED	図名 TITLE	外観寸法
		尺度 SCALE 1 : 1		品名 NAME	ケーブルホルダー
		出図		型式 MODEL	NPCH-5581L-F0
		IDEAL 摂津金属工業株式会社		図番 DRAWING No.	NPCH-120011