変更 REVISIONS			
回数 REV. MARK	日付 DATE	記事 CONTENTS	変更者 REVISED BY

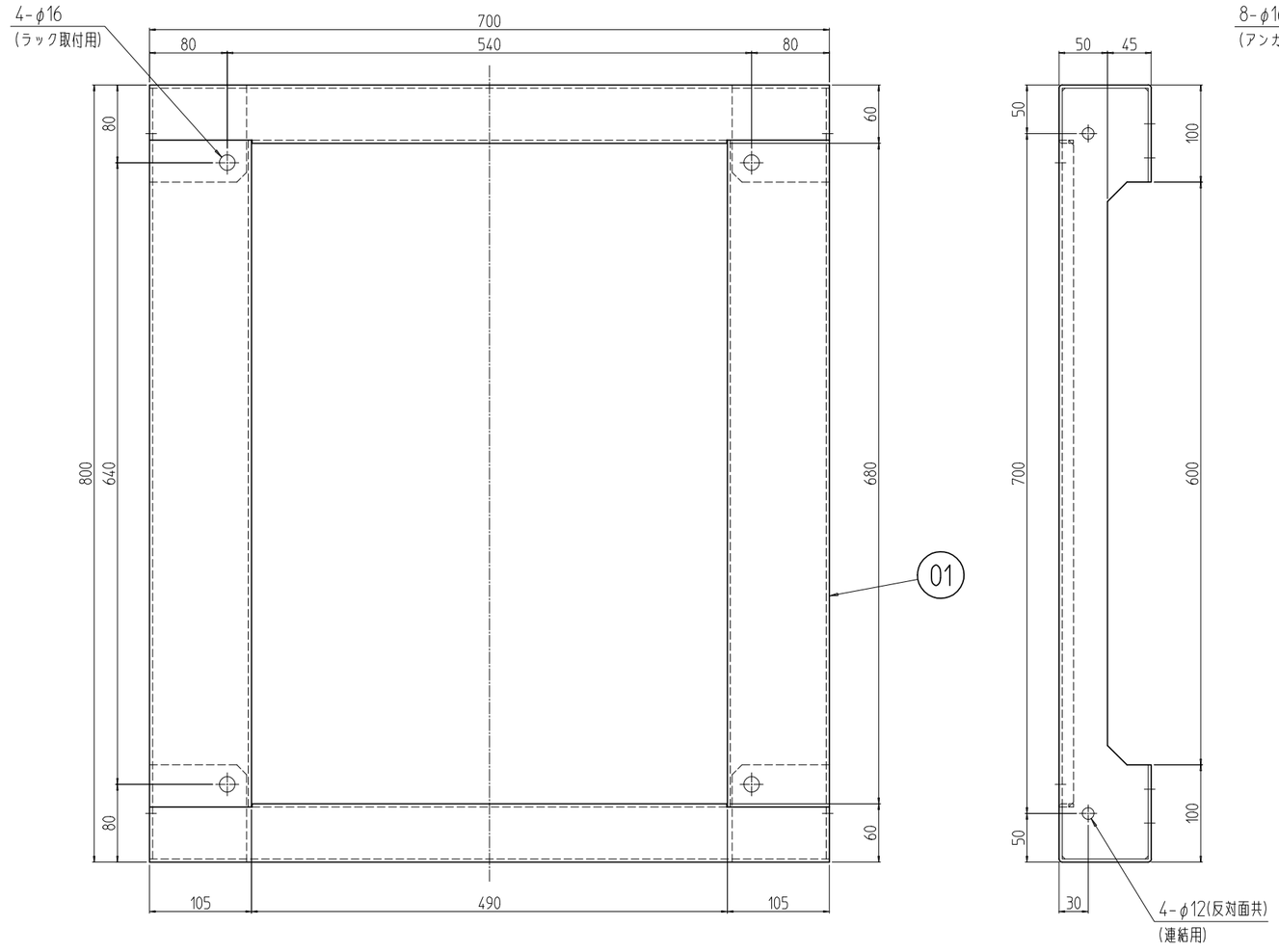

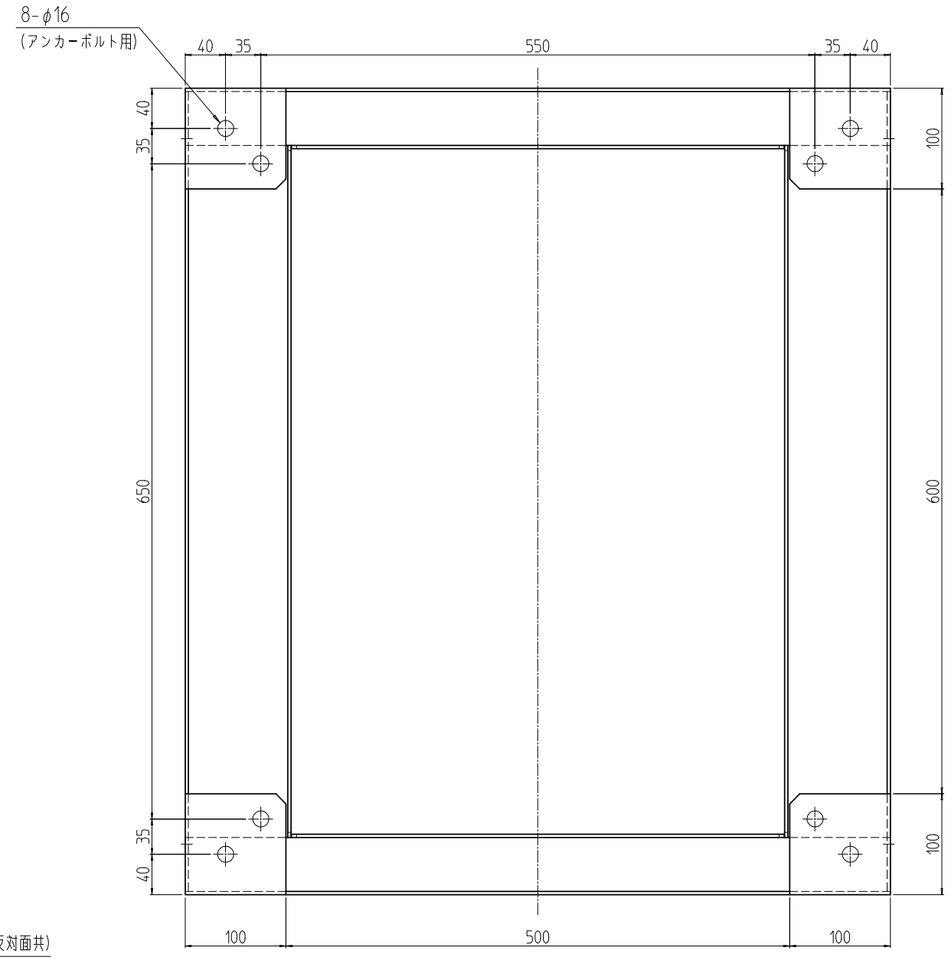

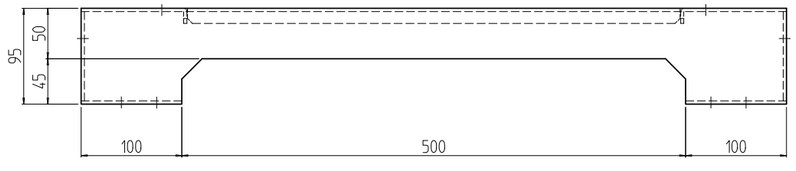

1	01		NFO板金架台701080	SPCC t3.2	「ブラック」N1.0(25)メラミン塗装
個数 QUANTITY	No.	図番 DRAWING No.	部品名 PART NAME	材質 MATERIAL	仕上
NFO-701080PB	MODEL 型式	単位 UNIT mm	設計 DESIGNED / 検図 CHECKED / 承認 APPROVED	図名 TITLE	外観寸法
		尺度 SCALE 1 : 6		品名 NAME	NFO 板金架台
		出図		型式 MODEL	NFO-701080PB
		IDEAL 摂津金属工業株式会社		図番 DRAWING No.	NFO-016011