変更 REVISIONS			
回数 REV. MARK	日付 DATE	記事 CONTENTS	変更者 REVISED BY

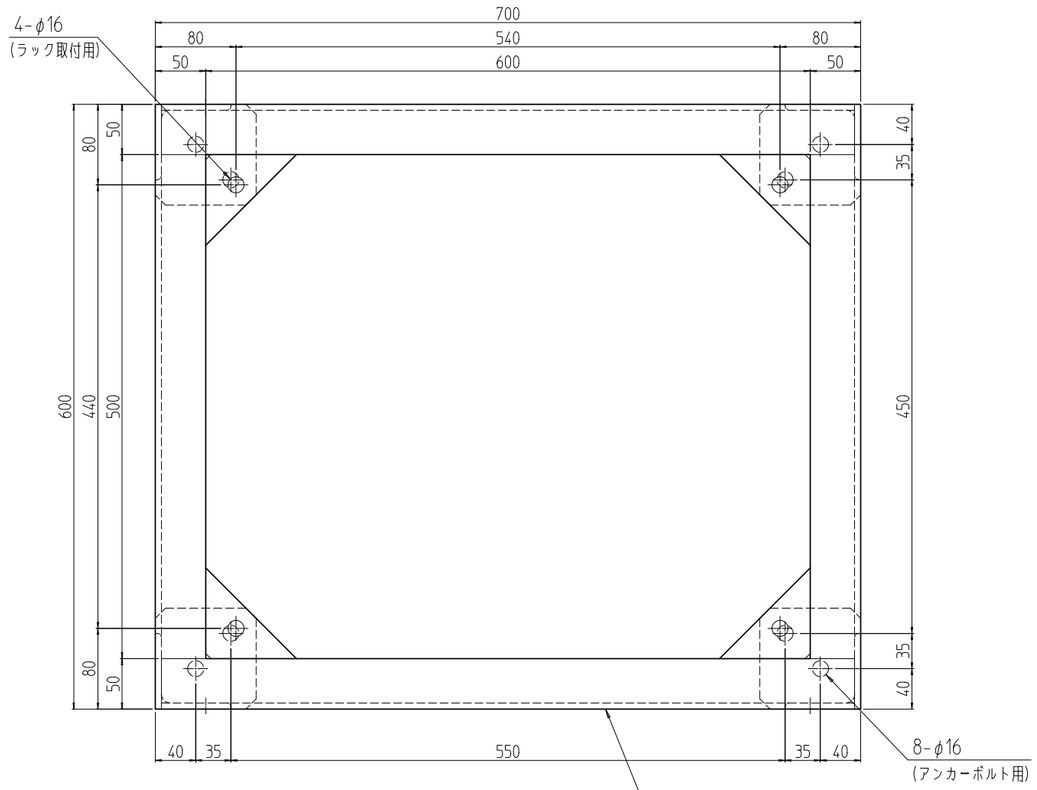

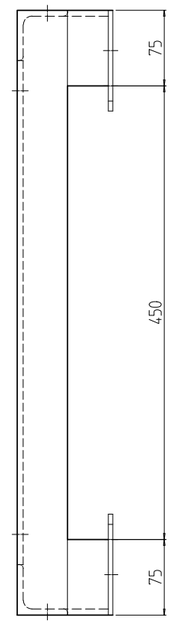

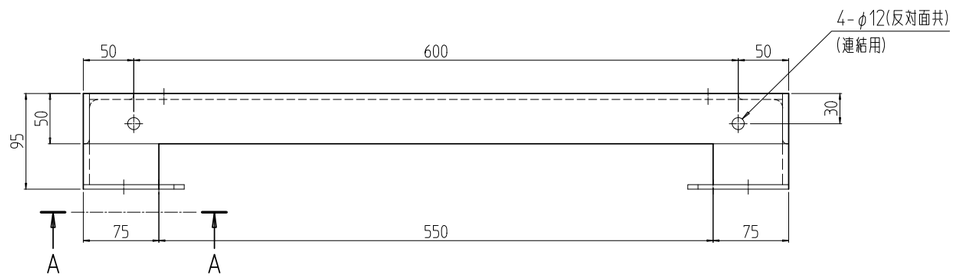

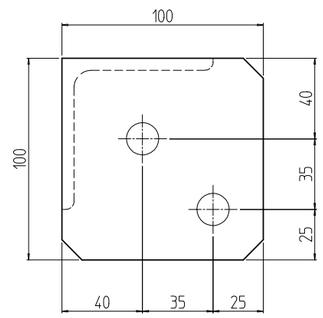

A-A (1 : 3)
(計4ヶ所)

1	01		NFO鋼材架台601070	等辺山形鋼 t6x50x50/t6x75x75 /SPHC t4.5	「ブラック」N1.0(5B)メラミン塗装
個数 QUANTITY	No.	図番 DRAWING No.	部品名 PART NAME	材質 MATERIAL	仕上 FINISH
NFO-601070CB	試作	単位 UNIT mm / 尺度 SCALE 1 : 6	設計 DESIGNED / 検図 CHECKED / 承認 APPROVED	図名 TITLE	外観寸法
				品名 NAME	NFO 鋼材架台
				型式 MODEL	NFO-601070CB
		出図		図番 DRAWING No.	NFO-044011

IDEAL 摂津金属工業株式会社