変更 REVISIONS			
回数 REV. MARK	日付 DATE	記事 CONTENTS	変更者 REVISED BY

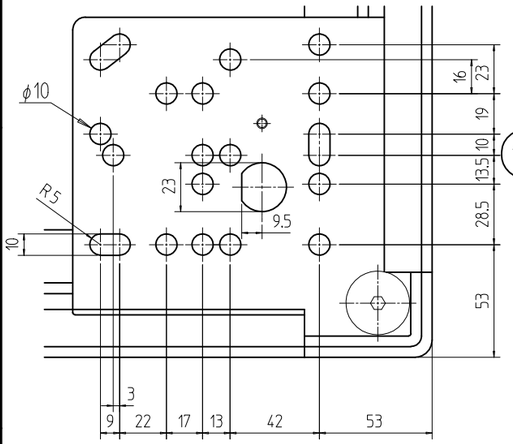

B部詳細 (1 : 2.828)

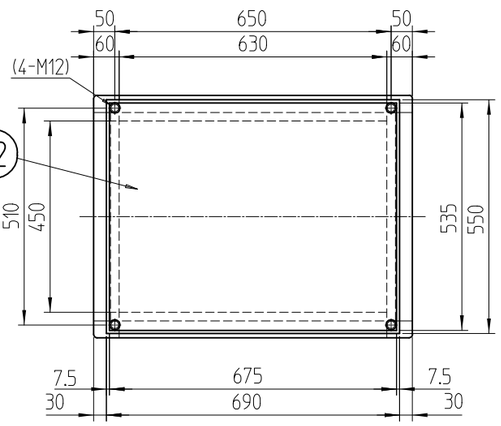

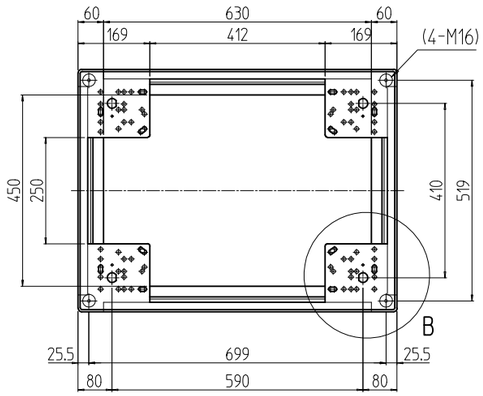

A-A

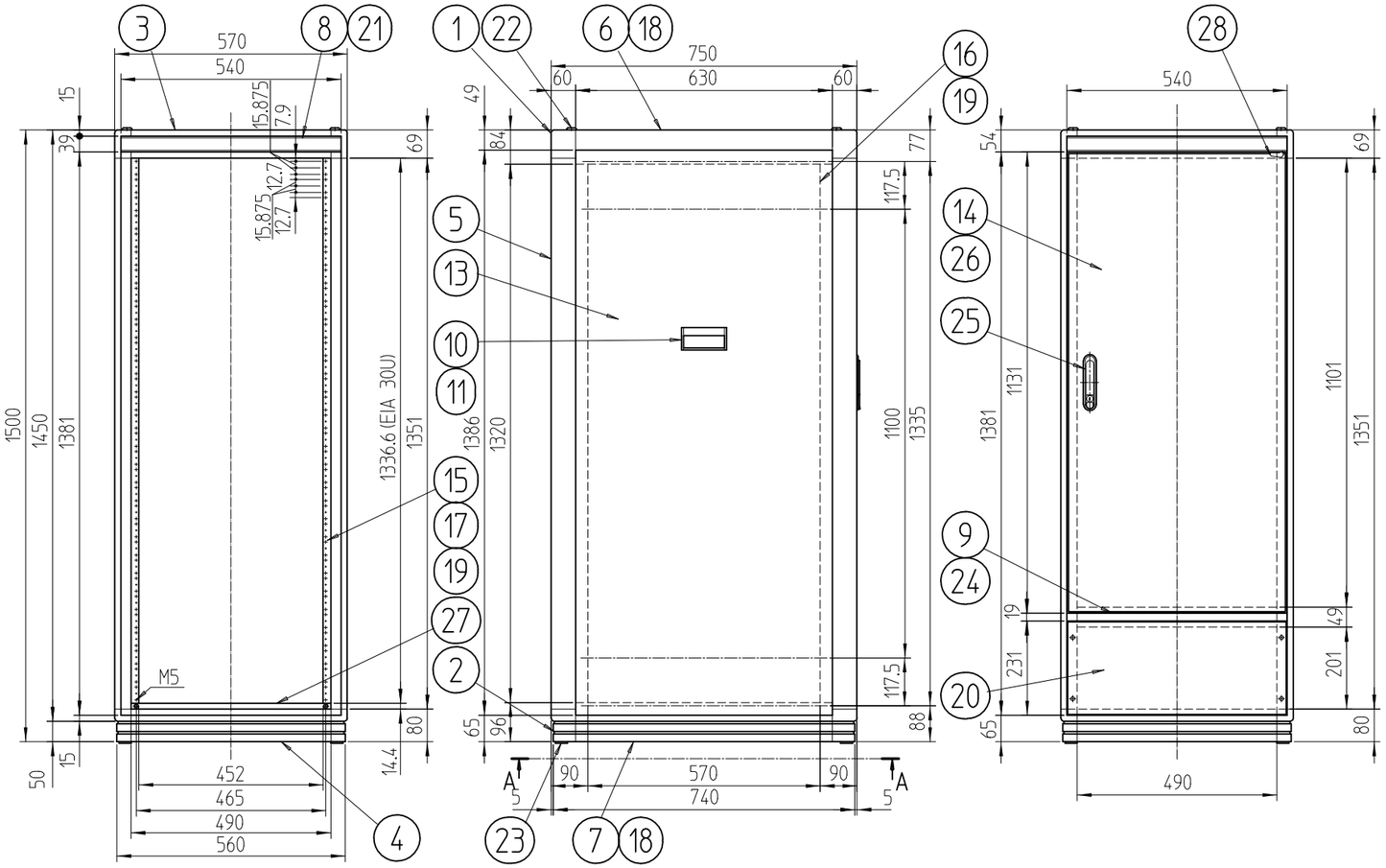

個数 QUANTITY	No.	図番 DRAWING No.	部品名 PART NAME	材質 MATERIAL	仕上 FINISH
1	28		ドア樹脂コーナー	ポリカーボネート	「ブラック」
1	27		ブランクパネル 1501	アルミ押出形材	B2アルマイト
1セット	26		ドア軸セット	Fe/ステンレス	メッキ処理/生地
1	25		フラッシュリフトハンドル	亜鉛ダイキャスト	サチライトクロームメッキ
1	24		センターフレームカバー570	ABS	「ダークビーバー」
4	23		M16キャップ	ナイロン6	「ブラック」
4	22		M12化粧ボルト	丸鉄 φ25	メッキ処理
2	21		ネームプレート570	アルミ t1.5	「クリーム」
1	20		コネクタープレート200	アルミ t3.0	生地(片面ビニールコート)
6セット	19		スリムラインナット	アルミ押出形材	化成皮膜処理
4	18		サイドバーナット750		
4	17		パネルマウントスペーサ13	アルミ押出形材	B2アルマイト
2	16		ガイドマウントフレーム1500		
2	15		パネルマウントフレーム1500		
1	14		リヤドア1500	鋼板 t0.8/t2.0	「ライトキャメル」メラミン塗装
2	13		側板15-7	鋼板 t0.8	
1	12		天板750	鋼板 t0.8	
4	11		側板ハンドル側面	アルミ押出形材	
2	10		側板ハンドル本体		
1	9		センターフレーム570		「ダークビーバー」メラミン塗装
2	8		ネームフレーム570		
2	7		ボトムDフレーム750	アルミ押出形材	
2	6		トップDフレーム750		
4	5		Hフレーム1500		
2	4		ボトムWフレーム570		
2	3		トップWフレーム570		
別発注4	2		ボトムコーナ	アルミダイキャスト	
別発注4	1		トップコーナ		

型式 MODEL FDC-1501-750	単位 UNIT mm	設計 DESIGNED / 検図 CHECKED / 承認 APPROVED	図名 TITLE 外観寸法
	尺度 SCALE 1 : 14.14		品名 NAME FDCキャビネットラック
	出図		型式 MODEL FDC-1501-750
	SETTSU 摂津金属工業株式会社		図番 DRAWING No. FDC-021904

A3H-A