FHP/FHS SERIES　ツーピースコネクタ　パワー仕様プラグソケットタイプ

販売単位
1個

FHP-1500-1012
ライトアングルハンダピン付プラグ側コネクタ

FHS-1500-1014
ファストンブレード付ソケット側コネクタ

特徴

- IEC603-2DIN41612規格に準拠したツーピースコネクタです。
- プラグ側とソケット側に型番が分かれています。

機種内容

在庫区分	型番	外形寸法(mm)			仕様
		Wo	Ho	Do	
在庫品	FHP-1500-1012	14.8	94	25.1	ライトアングルハンダピン付プラグ側コネクタ
	FHS-1500-1014	14.8	95	31.1	ファストンブレード付ソケット側コネクタ

仕様

●コンタクト数　15極
●作業電流　最大15A(電流容量グラフ参照)
●作業電圧(注1)　500V～
DIN46245　VDE0110によるC絶縁グループ3ページによる絶縁　ファストン・ブレード使用
●試験電圧　Ur.m.s. 2.5KV
●コンタクト抵抗　≦8WΩ
●絶縁抵抗　≧1012Ω
●温度域　−55℃+125℃。温度限界の上限には、局部周囲の温度と負荷のあるコンタクトの加熱作用が含まれる。
●DIN40045による構成要素の分類　65/125/56
●電気的ターミネィション
プラグ側コネクタ　DIN46245およびDIN46247による6.3×2.5ファストンブレード(ファストン・ターミナル幅×配線断面積)付コネクタ
φ1.6+0.1mmプリント回路接続用1×1mmライトアングル・ハンダピン
ソケット側コネクタ　DIN46245およびDIN46247による6.3×2.5ファストンブレード(ファストン・ターミナル幅×配線断面積)付コネクタ
● 挿入および引き抜き力　≦90N
● 材料
型…熱プラスチック樹脂、グラスファイバー充填
コンタクト…銅合金。
コンタクト表面…硬銀めっき、ソケット側コネクタのケーブル側は錫めっき
(注1)作業電圧は、プリント回路自身の離間距離およびクリープ間距離、および関係する配線にも左右される。

外観寸法図

単位 mm

FHP-1500-1012

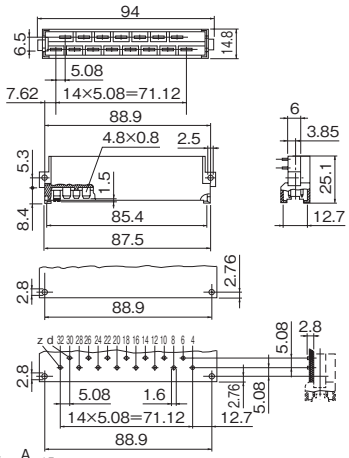

電流容量グラフ

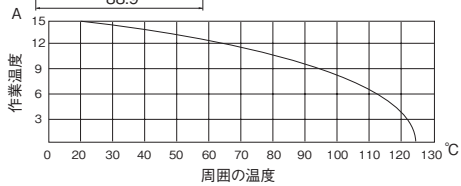

FHS-1500-1014

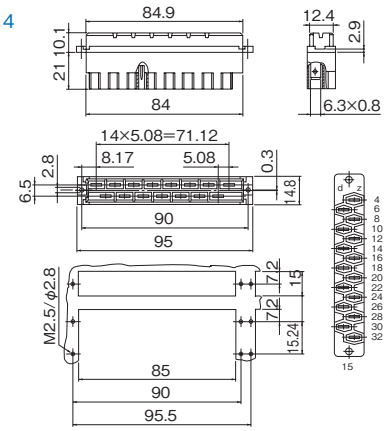

FHS-1500-1014の結線にはファストン端子をご利用ください。