RSROSERIES　プレートベース（高さ100mm）

スチール　販売単位 1台　ブラック

取付例

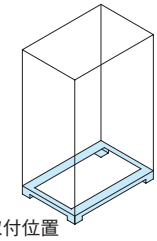

標準取付位置
ラック下面

特徴

- OAフロア用の鋼板製の架台です。
- 各面からケーブルを導入できます。
- 高さ調整用のライナーが付属しています。
- ラックを取り付けるボルト、ナット、座金が付属しています。

⚠注意

- 特別仕様にてサイズや仕様の変更（ウイスカ対策品等）が可能です。（別途お問い合わせ）

構成内容

照番	名称	個数	材質	色・外装処理
1	プレートベース	1	鋼板 t3.2/t6.0	「ブラック」N1.0メラミン塗装
2	ライナー1.2	8	鋼板 t1.2	
3	ライナー3.2	8	鋼板 t3.2	
付属品　クッションゴム（プレートベース上面用）　ラック取付用M12ボルト・M12ナット・座金一式				

機種内容

在庫区分	型番	外形寸法（mm）			適合ラックシリーズ名（適合機種サイズ mm）	質量（kg）
		W_0	H_0	D_0		
受注品	RSRO-571080PB	570	95	800	RSR（D800）	12.8
	RSRO-571090PB			900	RSR（D900）	13.8
	RSRO-5710A0PB			1000	RSR（D1000）	14.8

外観寸法図
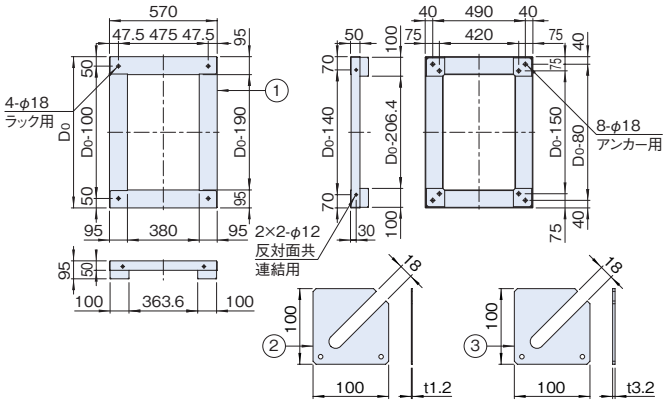
単位 mm